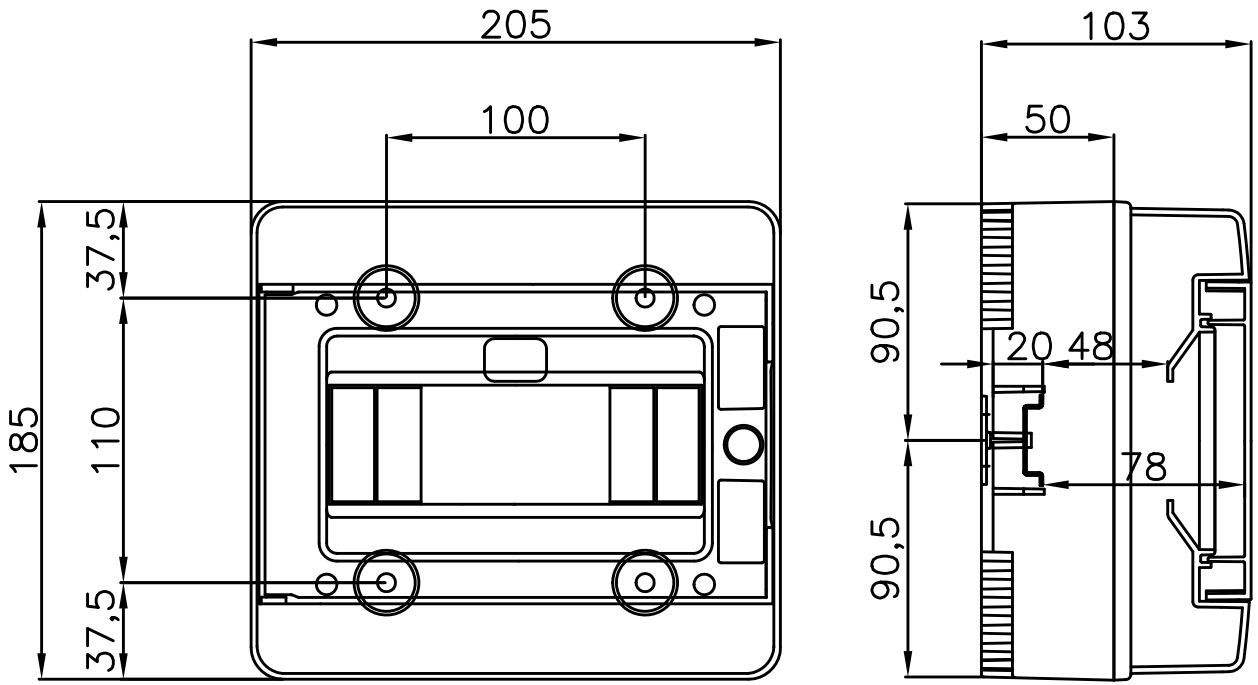

ECelettrocanali

DIMENSIONI IN mm. – DISEGNO NON COSTRUTTIVO
DIMENSIONS IN mm – NON–CONTRACTUAL DRAWING

Centralino stagno 8 moduli IP65

1		L.V.			05/09/2005
Ed. Edit.	DESCRIZIONE – Description	DISEGN. Design. by	VISENG. Dra'd	APPROV. Appr'd	DATA Date

ELETTROCANALI S.p.a.
Via Gen. C.A. Dalla Chiesa, 15
Scanzorosciate (BG)

QUESTO DOCUMENTO NON PUO' ESSERE UTILIZZATO IN ALCUN MODO DA TERZI SENZA PREVENTIVA AUTORIZZAZIONE.
This document cannot be used by others for any purpose, without prior written consent.

CODICE DESIGNAZIONE
Designation code

CODIC. – code				

FOGLIO Sheet | ALL. Sheets

TITOLO – Title
EC62008
EC62008E

SPAZIO – Place | DATA – Date | SCALA GRAFICA – Graphic scale | RIF. CLIENTE – Client ref.